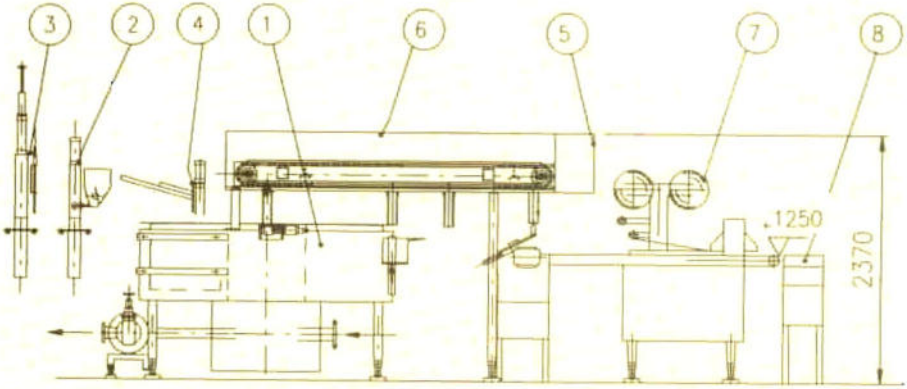
3
2
4
1
6
5
7
8
1250
2370

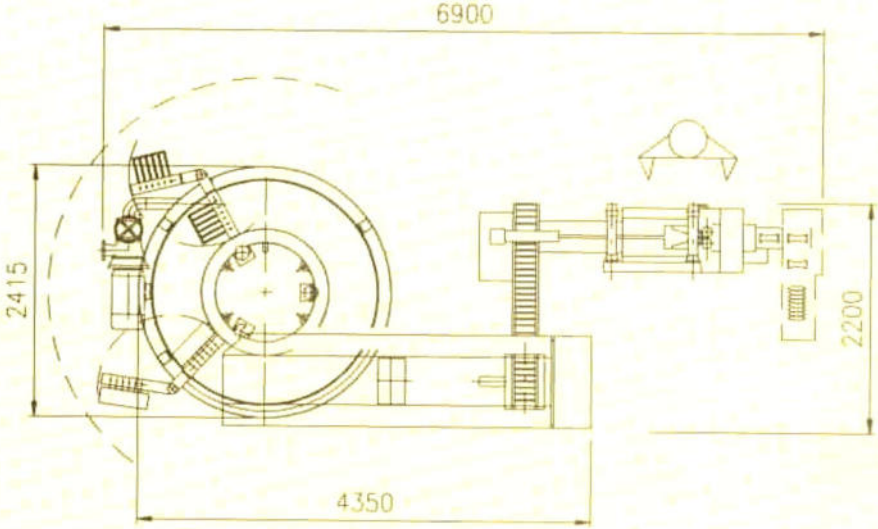
6900
2415
2200
4350